10002/00 - TRIEBWERKAUFHAENGUNG

Katalog	SV - KAPPA COUPE' (1997-2001)	
Gruppe	[100] MOTOR UND AUFHAENGUNG / [10002] TRIEBWERKAUFHAENGUNG	
Var.	01	M1,M5
Insp.	00	

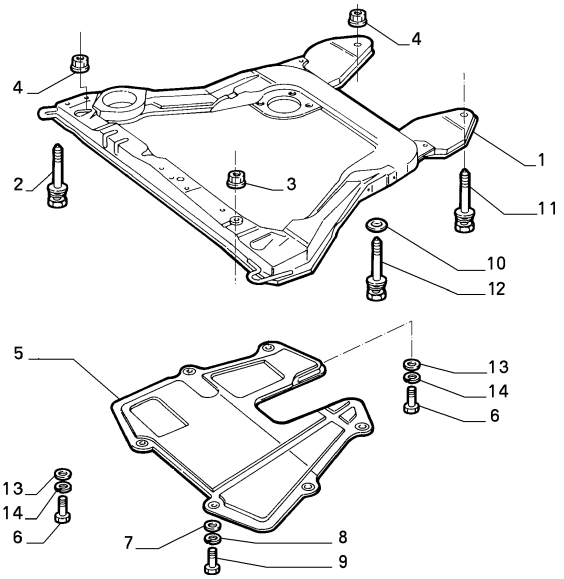

	Teilenr.	Zus.Beschr.	Gültigkeit	Änder.	Anz.	Anmerkungen	Farbe	AT-Teilenr.
1	46441183	RAHMEN		C3203	01			
1	46516688	RAHMEN		D3203	01			
2	82483737	SCHRAUBE			04			
3	15624511	NIETE			02			
4	15624411	NIETE			08			
5	46468196	ABDECKUNG COMPL			01			
6	10902624	SCHRAUBE			08			
7	12642001	SCHEIBE			02			
8	12034574	SICHERUNGSRING			02			
9	16043624	SCHRAUBE			02			
10	46432219	SCHEIBE			06			
11	82481284	SCHRAUBE			04			
12	82486728	SCHRAUBE			02			
13	12640601	SCHEIBE			08			
14	12035674	SICHERUNGSRING			08			

Legende	
M1	M:2400 I.E.(838A2.000)
M5	M:2400 IE.(838B2.000)
3203	KAPPA M.Y. '98 [TEL 1002101]

10002/00 - TRIEBWERKAUFHAENGUNG

Katalog	SV - KAPPA COUPE' (1997-2001)	
Gruppe	[100] MOTOR UND AUFHAENGUNG / [10002] TRIEBWERKAUFHAENGUNG	
Var.	02	M1,M5
Insp.	00	

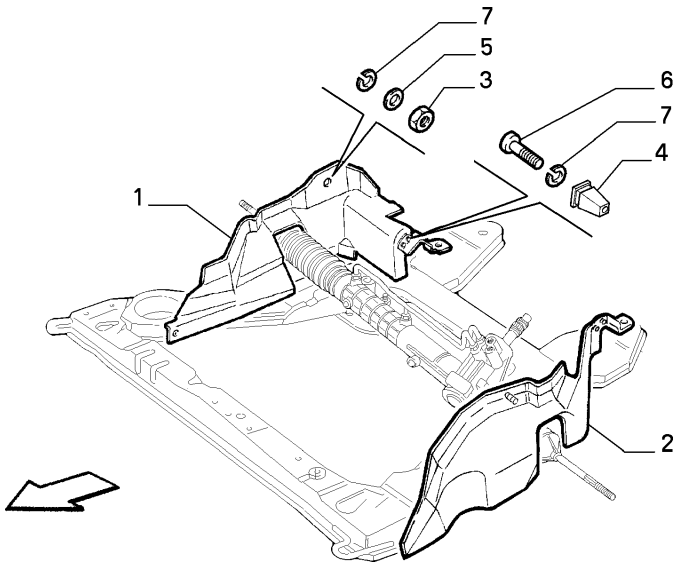

	Teilenr.	Zus.Beschr.	Gültigkeit	Änder.	Anz.	Anmerkungen	Farbe	AT-Teilenr.
1	46468193	ABDECKUNG DS			01			
2	46468194	ABDECKUNG SN			01			
3	15896215	MUTTER			02			
4	14202383	SPANNSTUECK			02			
5	12643704	SCHEIBE			02			
6	15951577	SCHRAUBE			02			
7	14496721	SCHEIBE			02			

Legende	
M1	M:2400 I.E.(838A2.000)
M5	M:2400 IE.(838B2.000)

10002/00 - TRIEBWERKAUFHAENGUNG

Katalog	SV - KAPPA COUPE' (1997-2001)	
Gruppe	[100] MOTOR UND AUFHAENGUNG / [10002] TRIEBWERKAUFHAENGUNG	
Var.	03	M1,M5
Insp.	00	

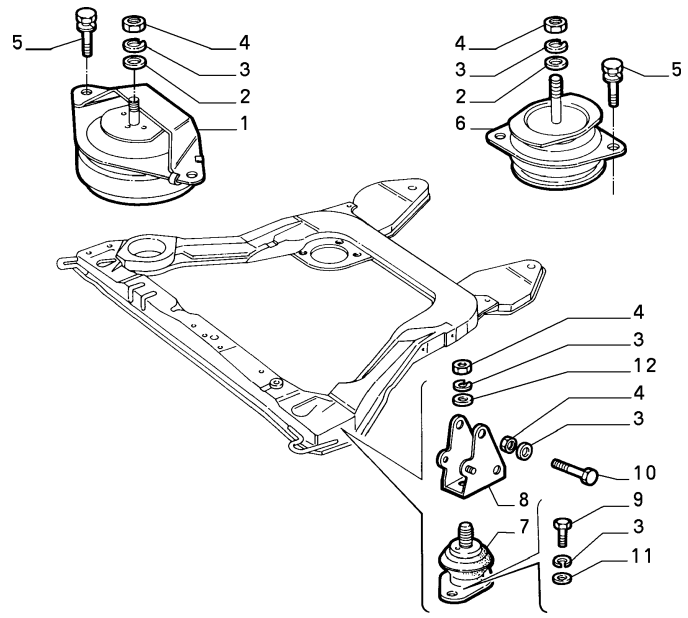

	Teilenr.	Zus.Beschr.	Gültigkeit	Änder.	Anz.	Anmerkungen	Farbe	AT-Teilenr.
1	82488928	GUMMISTUECK ANT DS			01			
2	12646821	SCHEIBE			02			
3	12601474	SICHERUNGSRING			05			
4	15501121	MUTTER			05			
5	13240424	SCHRAUBE			05			
6	82488940	GUMMISTUECK POST			01			
7	82488930	GUMMISTUECK		C2964	01			
7	82488936	GUMMISTUECK		D2964	01			
8	82488921	HALTER		C2964	01			
8	46457365	HALTER		D2964	01			
9	13240724	SCHRAUBE			02			
10	11288034	SCHRAUBE			02			
11	14496621	SCHEIBE			04			
12	12646821	SCHEIBE			01			

Legende	
M1	M:2400 I.E.(838A2.000)
M5	M:2400 IE.(838B2.000)
2964	NEUES GETRIEBE C530 [VET 7001187]

10002/00 - TRIEBWERKAUFHAENGUNG

Katalog	SV - KAPPA COUPE' (1997-2001)	
Gruppe	[100] MOTOR UND AUFHAENGUNG / [10002] TRIEBWERKAUFHAENGUNG	
Var.	04	M1,M5
Insp.	00	

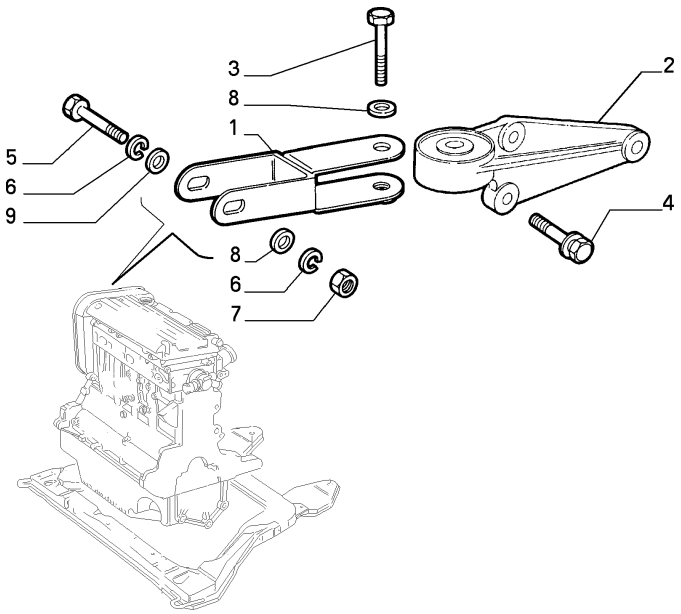

	Teilenr.	Zus.Beschr.	Gültigkeit	Änder.	Anz.	Anmerkungen	Farbe	AT-Teilenr.
1	7787902	KOPPELSTANGE			01			
2	46413253	LAGER			01			
3	11288034	SCHRAUBE			01			
4	13240424	SCHRAUBE			03			
5	15888724	SCHRAUBE			01			
6	12601474	SICHERUNGSRING			02			
7	15501121	MUTTER			01			
8	13578605	SCHEIBE			02			
9	12642521	SCHEIBE			01			

Legende	
M1	M:2400 I.E.(838A2.000)
M5	M:2400 IE.(838B2.000)

10002/01 - TRIEBWERKAUFHAENGUNG

Katalog	SV - KAPPA COUPE' (1997-2001)	
Gruppe	[100] MOTOR UND AUFHAENGUNG / [10002] TRIEBWERKAUFHAENGUNG	
Var.	01	M2
Insp.	00	

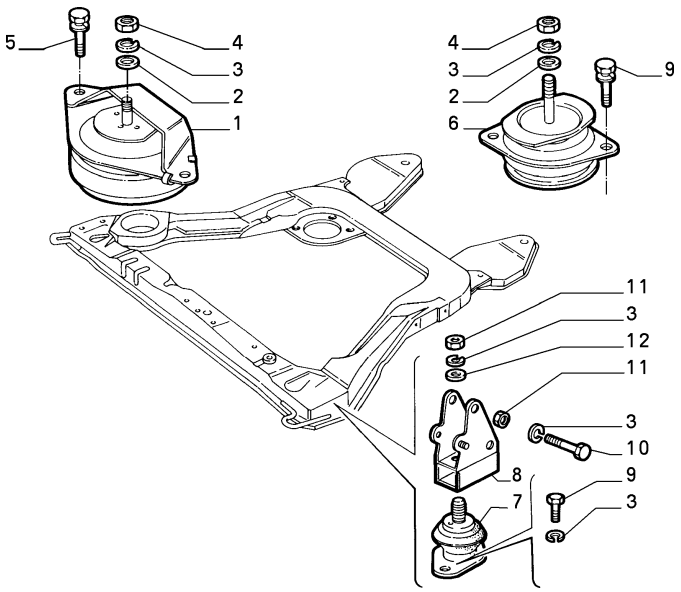

	Teilenr.	Zus.Beschr.	Gültigkeit	Änder.	Anz.	Anmerkungen	Farbe	AT-Teilenr.
1	46413551	GUMMISTUECK ANT		C2988	01			
1	46480387	GUMMISTUECK ANT		D2988	01			
2	12646821	SCHEIBE			02			
3	12601474	SICHERUNGSRING			06			
4	15501121	MUTTER			02			
5	13240424	SCHRAUBE			05			
6	82488938	GUMMISTUECK			01			
7	82488936	GUMMISTUECK			01			
8	82489057	HALTER		C2964	01			
8	46453441	HALTER		D2964	01			
9	13240724	SCHRAUBE			02			
10	11288034	SCHRAUBE			02			
11	15501121	MUTTER			04			
12	12646821	SCHEIBE			01			

Legende	
M2	M:3000 V6 24V C.AUTOM.
2964	NEUES GETRIEBE C530 [VET 7001187]
2988	NEUE MOTORENLAGER [MOT 0003364, VET 7001964]

10002/01 - TRIEBWERKAUFHAENGUNG

Katalog	SV - KAPPA COUPE' (1997-2001)	
Gruppe	[100] MOTOR UND AUFHAENGUNG / [10002] TRIEBWERKAUFHAENGUNG	
Var.	02	M2
Insp.	00	

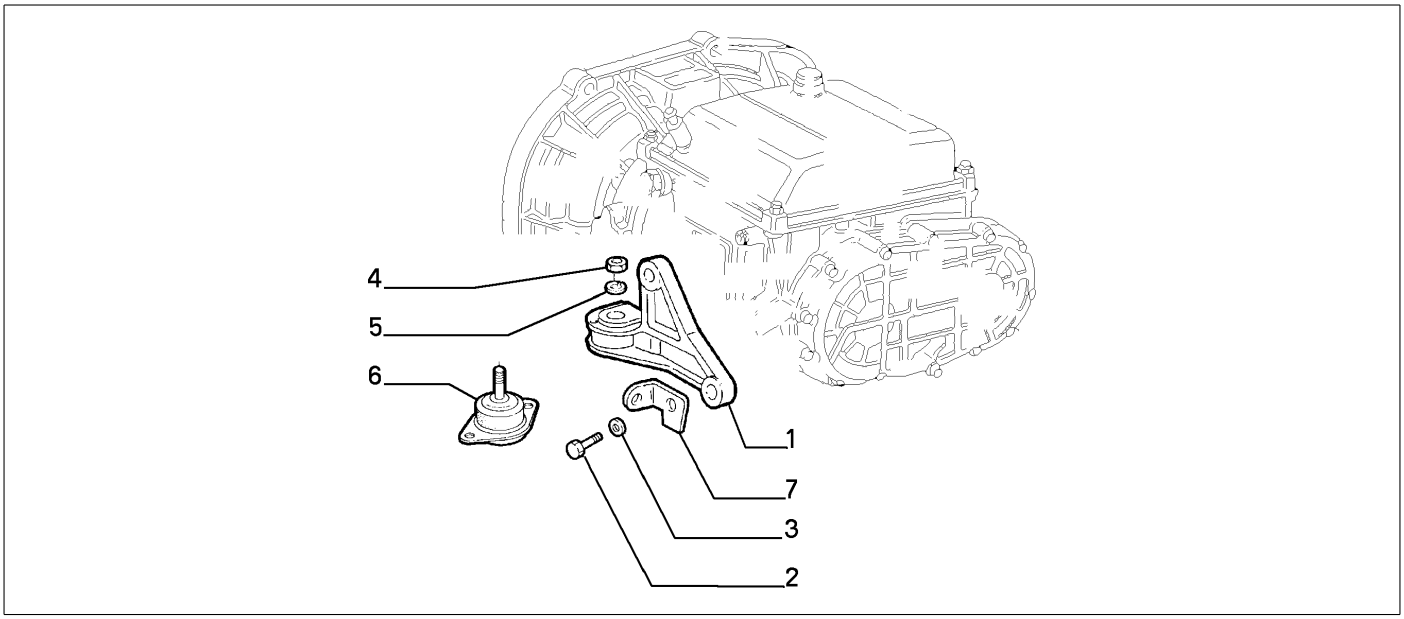

	Teilenr.	Zus.Beschr.	Gültigkeit	Änder.	Anz.	Anmerkungen	Farbe	AT-Teilenr.
1	82489058	HALTER			01			
2	11307034	SCHRAUBE			02			
3	14496621	SCHEIBE			02			
4	15501111	MUTTER			01			
5	12601474	SICHERUNGSRING			02			
6	82488936	GUMMISTUECK			01			
7	46417405	HALTER			01			

Legende	
M2	M:3000 V6 24V C.AUTOM.

10002/01 - TRIEBWERKAUFHAENGUNG

Katalog	SV - KAPPA COUPE' (1997-2001)	
Gruppe	[100] MOTOR UND AUFHAENGUNG / [10002] TRIEBWERKAUFHAENGUNG	
Var.	03	M2
Insp.	00	

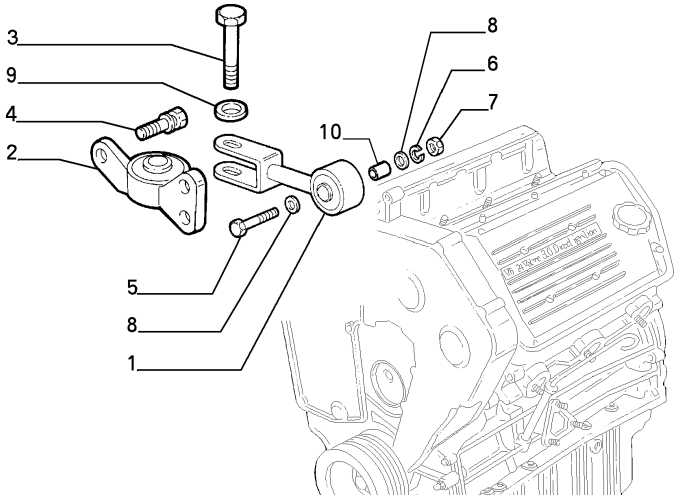

	Teilenr.	Zus.Beschr.	Gültigkeit	Änder.	Anz.	Anmerkungen	Farbe	AT-Teilenr.
1	82487479	KOPPELSTANGE			01			
2	46420430	LAGER			01			
3	11288034	SCHRAUBE			01			
4	13240424	SCHRAUBE			03			
5	15971434	SCHRAUBE M10X80			01			
6	12601474	SICHERUNGSRING			01			
7	15501121	MUTTER			01			
8	13578605	SCHEIBE			02			
9	12642521	SCHEIBE			02			
10	46448415	ABSTANDSTUECK			01			

Legende	
M2	M:3000 V6 24V C.AUTOM.

10002/01 - TRIEBWERKAUFHAENGUNG

Katalog	SV - KAPPA COUPE' (1997-2001)	
Gruppe	[100] MOTOR UND AUFHAENGUNG / [10002] TRIEBWERKAUFHAENGUNG	
Var.	04	M2
Insp.	00	

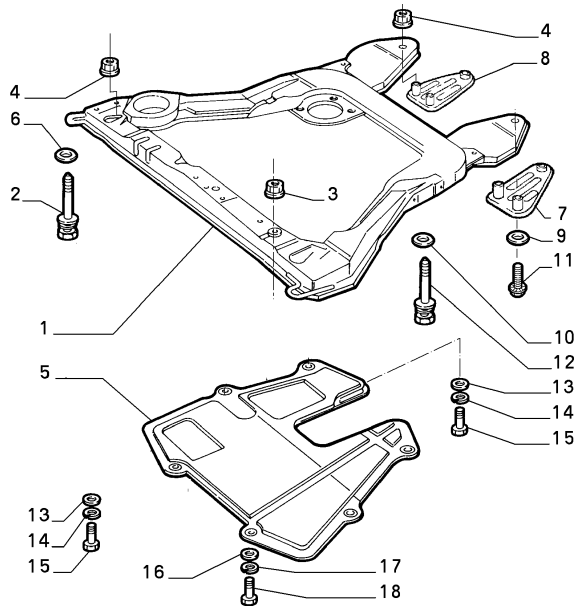

	Teilenr.	Zus.Beschr.	Gültigkeit	Änder.	Anz.	Anmerkungen	Farbe	AT-Teilenr.
1	46441186	RAHMEN		C3203	01			
1	46516876	RAHMEN		D3203	01			
2	82483737	SCHRAUBE			04			
3	15624511	NIETE			02			
4	15624411	NIETE			08			
5	46472455	ABDECKUNG			01			
6	46432219	SCHEIBE			06			
7	46453438	HALTER DS			01			
8	46453439	HALTER SN			01			
9	11198674	SICHERUNGSRING			06			
10	12646921	SCHEIBE			06			
11	15542034	SCHRAUBE L=140			04			
12	15541324	SCHRAUBE			02			
13	12640601	SCHEIBE			08			
14	12035674	SICHERUNGSRING			08			
15	10902624	SCHRAUBE			08			
16	12642001	SCHEIBE			02			
17	12034574	SICHERUNGSRING			02			
18	16043624	SCHRAUBE			02			

Legende	
M2	M:3000 V6 24V C.AUTOM.
3203	KAPPA M.Y. '98 [TEL 1002101]

10002/01 - TRIEBWERKAUFHAENGUNG

Katalog	SV - KAPPA COUPE' (1997-2001)	
Gruppe	[100] MOTOR UND AUFHAENGUNG / [10002] TRIEBWERKAUFHAENGUNG	
Var.	05	M2
Insp.	00	

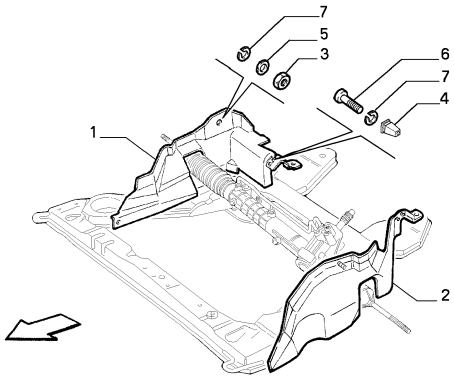

	Teilenr.	Zus.Beschr.	Gültigkeit	Änder.	Anz.	Anmerkungen	Farbe	AT-Teilenr.
1	46468193	ABDECKUNG DS			01			
2	46468558	ABDECKUNG SN			01			
3	15896215	MUTTER			02			
4	14202383	SPANNSTUECK			02			
5	12643704	SCHEIBE			02			
6	15951577	SCHRAUBE			02			
7	14496721	SCHEIBE			02			

Legende	
M2	M:3000 V6 24V C.AUTOM.

10002/02 - TRIEBWERKAUFHAENGUNG

Katalog	SV - KAPPA COUPE' (1997-2001)	
Gruppe	[100] MOTOR UND AUFHAENGUNG / [10002] TRIEBWERKAUFHAENGUNG	
Var.	01	M3,M4
Insp.	00	

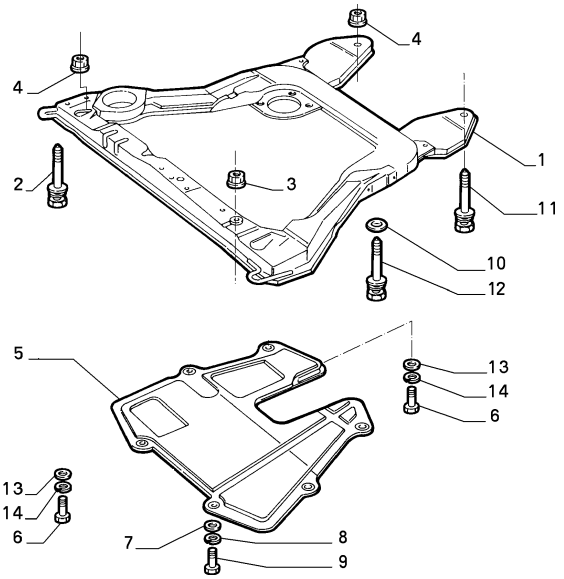

	Teilenr.	Zus.Beschr.	Gültigkeit	Änder.	Anz.	Anmerkungen	Farbe	AT-Teilenr.
1	46441183	RAHMEN	M3	C3203	01			
1	46516688	RAHMEN	M4	D3203	01			
2	82483737	SCHRAUBE			04			
3	15624511	NIETE			02			
4	15624411	NIETE			08			
5	46468196	ABDECKUNG COMPL			01			
6	10902624	SCHRAUBE			08			
7	12642001	SCHEIBE			02			
8	12034574	SICHERUNGSRING			02			
9	16043624	SCHRAUBE			02			
10	46432219	SCHEIBE			06			
11	82481284	SCHRAUBE			04			
12	82486728	SCHRAUBE			02			
13	12640601	SCHEIBE			08			
14	12035674	SICHERUNGSRING			08			

Legende	
M3	M:2000 IE. TB 16V
M4	M:2000 IE TB 20V
3203	KAPPA M.Y. '98 [TEL 1002101]

10002/02 - TRIEBWERKAUFHAENGUNG

Katalog	SV - KAPPA COUPE' (1997-2001)	
Gruppe	[100] MOTOR UND AUFHAENGUNG / [10002] TRIEBWERKAUFHAENGUNG	
Var.	02	M3,M4
Insp.	00	

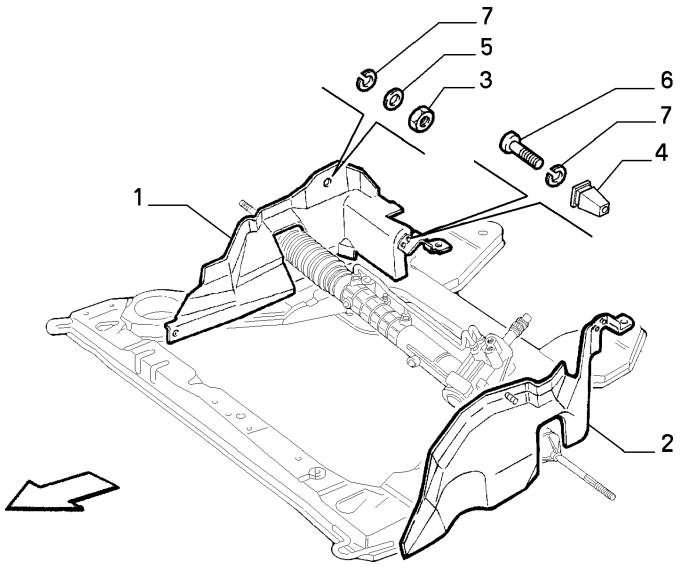

	Teilenr.	Zus.Beschr.	Gültigkeit	Änder.	Anz.	Anmerkungen	Farbe	AT-Teilenr.
1	46468193	ABDECKUNG DS			01			
2	46468558	ABDECKUNG SN			01			
3	15896215	MUTTER			02			
4	14202383	SPANNSTUECK			02			
5	12643704	SCHEIBE			02			
6	15951577	SCHRAUBE			02			
7	14496721	SCHEIBE			02			

Legende	
M3	M:2000 IE. TB 16V
M4	M:2000 IE TB 20V

10002/02 - TRIEBWERKAUFHAENGUNG

Katalog	SV - KAPPA COUPE' (1997-2001)	
Gruppe	[100] MOTOR UND AUFHAENGUNG / [10002] TRIEBWERKAUFHAENGUNG	
Var.	03	M3,M4
Insp.	00	

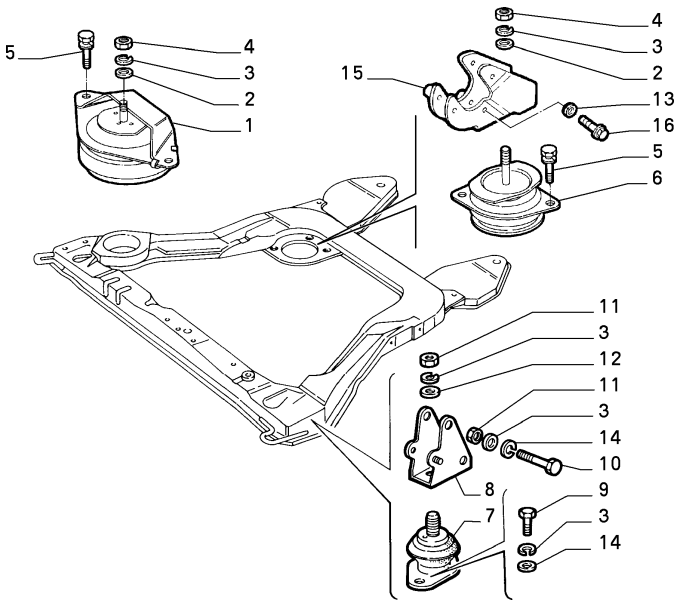

	Teilenr.	Zus.Beschr.	Gültigkeit	Änder.	Anz.	Anmerkungen	Farbe	AT-Teilenr.
1	82488928	GUMMISTUECK ANT DS			01			
2	12646821	SCHEIBE			02			
3	12601474	SICHERUNGSRING			05			
4	15501121	MUTTER			02			
5	13240424	SCHRAUBE			05			
6	46441182	GUMMISTUECK POST			01			
7	82488930	GUMMISTUECK		C2964	01			
7	82488936	GUMMISTUECK		D2964	01			
8	7798444	HALTER	M3	C2964	01			
8	46516454	HALTER	M3	D2964, C3203	01			
8	46457365	HALTER	M4	D3203	01			
9	13240724	SCHRAUBE			02			
10	11288034	SCHRAUBE			02			
11	15501121	MUTTER			03			
12	12646821	SCHEIBE			01			
13	12601374	SICHERUNGSRING			03			
14	14496621	SCHEIBE			04			
15	7798449	HALTER	M3	C3203	01			
16	16044224	SCHRAUBE			03			

Legende	
M3	M:2000 IE. TB 16V
M4	M:2000 IE TB 20V
2964	NEUES GETRIEBE C530 [VET 7001187]
3203	KAPPA M.Y. '98 [TEL 1002101]

10002/02 - TRIEBWERKAUFHAENGUNG

Katalog	SV - KAPPA COUPE' (1997-2001)	
Gruppe	[100] MOTOR UND AUFHAENGUNG / [10002] TRIEBWERKAUFHAENGUNG	
Var.	04	M3,M4
Insp.	00	

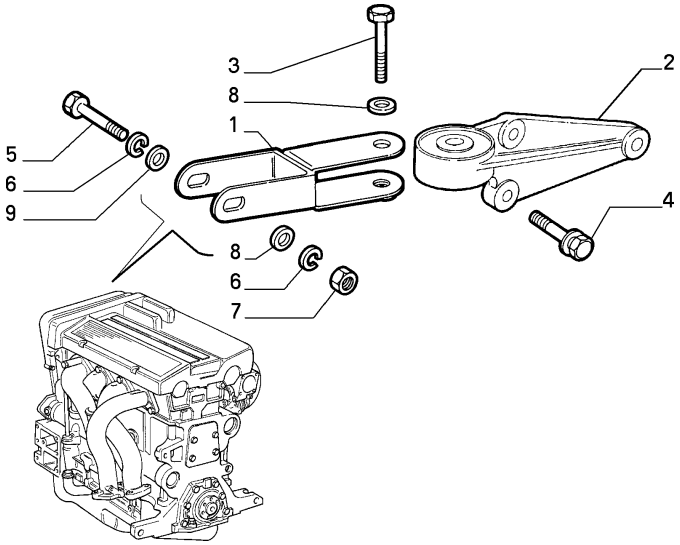

	Teilenr.	Zus.Beschr.	Gültigkeit	Änder.	Anz.	Anmerkungen	Farbe	AT-Teilenr.
1	7798440	KOPPELSTANGE	M3	C3203	01			
1	7787902	KOPPELSTANGE	M4	D3203	01			
2	7798441	LAGER	M3	C3203	01			
2	46413253	LAGER	M4	D3203	01			
3	11288034	SCHRAUBE			01			
4	13240424	SCHRAUBE			03			
5	15888724	SCHRAUBE			01			
6	12601474	SICHERUNGSRING			02			
7	15501121	MUTTER			01			
8	13578605	SCHEIBE			02			
9	12642521	SCHEIBE			01			

Legende	
M3	M:2000 IE. TB 16V
M4	M:2000 IE TB 20V
3203	KAPPA M.Y. '98 [TEL 1002101]